LemiMD®
ITALIAN MEDICAL EQUIPMENT

DERMATOLOGY
AESTHETIC SURGERY
DERMATOLOGIA
CHIRURGIA ESTETICA

MEDICAL

GEMINI CLASSIC

NEW

* B: Taupe | M: Calm 1302

Covered columns / Colonne rivestite

COD. 1502

Gemini Classic is a medical solution designed to ensure stability, ergonomics and comfort during every treatment. Equipped with full electric adjustments and versatile configurations, it provides optimal patient support and allows practitioners to work with precision and ease across a wide range of medical applications.

Ideal for: dermatology, aesthetic surgery, diagnostics, physiotherapy, rehabilitation

Gemini Classic è una soluzione medicale progettata per garantire stabilità, ergonomia e comfort durante ogni trattamento. Dotata di regolazioni elettriche complete e configurazioni versatili, assicura un supporto ottimale per il paziente e consente all'operatore di lavorare con precisione e praticità in diverse applicazioni medicali.

Ideale per: dermatologia, chirurgia estetica, diagnostica, fisioterapia, riabilitazione

Also available in Evo version - COD. 1471
Disponibile anche in versione Evo - COD. 1471

** The images are for illustrative purposes only and may not reflect the actual image of the finishing.*

* Le immagini hanno valore puramente illustrativo e possono non rispecchiare l'immagine reale della finitura.

Focus on

- *3 electric motors for height, backrest and legrest adjustment*
- *Standard handset control with 2 options for MEMORY function*
- *AUT function: automatic return from any position to zero position (flat and minimum height)*
- *END function: "End of treatment" position*
- *SYNCRO function: synchronized backrest/legrest adjustment*
- *Available in 3 standard color configurations (mattress + base)*
- *Fire-resistant, azo-free, antibacterial and antifungal mattress covering*
- *Multifunctional solution, maximum customer / operator comfort*

- 3 motori elettrici per regolazione di altezza, schienale e poggiagambe
- Pulsantiera standard con 2 opzioni di funzione MEMORIE
- Funzione AUT: ritorno automatico da ogni posizione alla posizione zero (piatto e altezza minima)
- Funzione END: posizione "fine del trattamento"
- Funzione SYNCRO: regolazione schiena/gambe sincronizzata
- Disponibile in 3 configurazioni colori standard (materasso + base)
- Rivestimento ignifugo, azo-free, antibatterico, antimicotico
- Soluzione multifunzionale, massimo comfort cliente / operatore

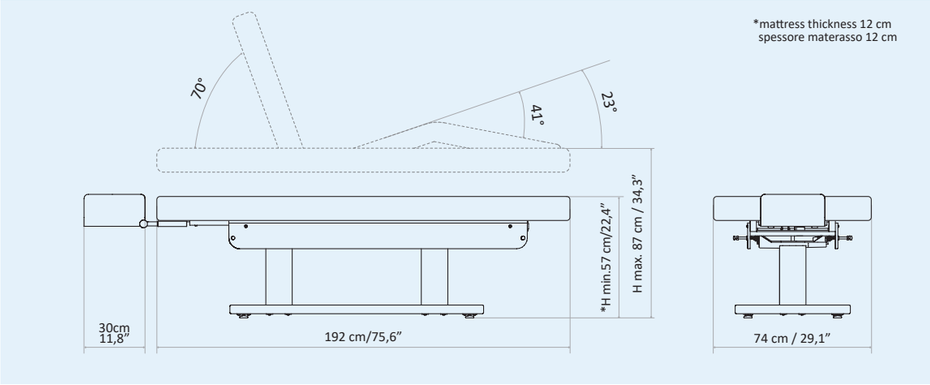

Packaging details

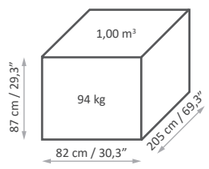

MAXIMUM CAPACITY
PORTATA MASSIMA
200 kg

STANDARD CONTROL

- 3M — 3 ELECTRIC MOTORS
- MEMORY — M1 - M2 MEMORY FUNCTION
- AUT — AUT FUNCTION
- END — END FUNCTION
- SYNCHRO — SYNCHRO FUNCTION

Painted wooden base with covered double columns for height adjustment

Base in legno verniciato e doppia colonna rivestita per regolazione altezza

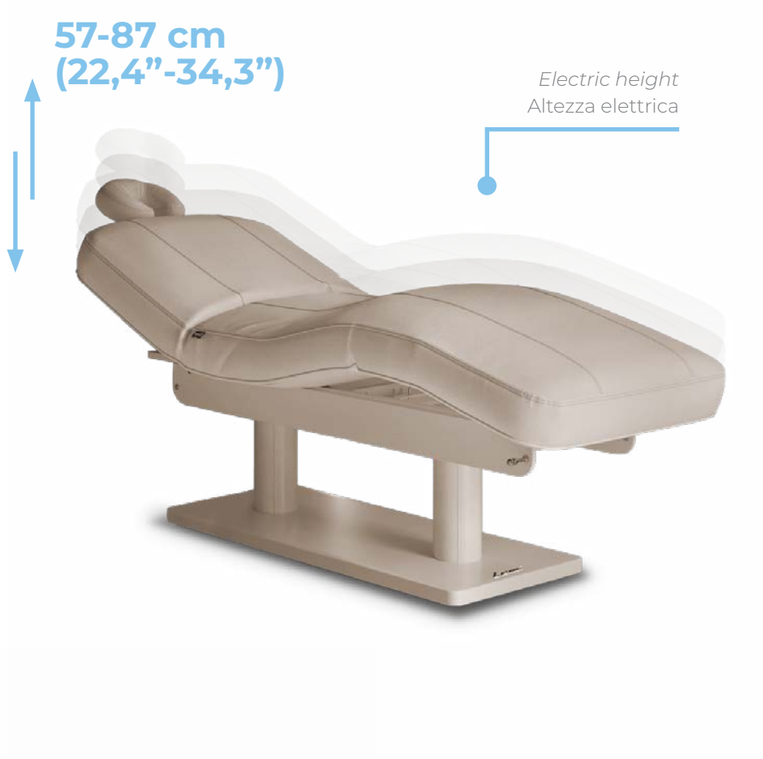

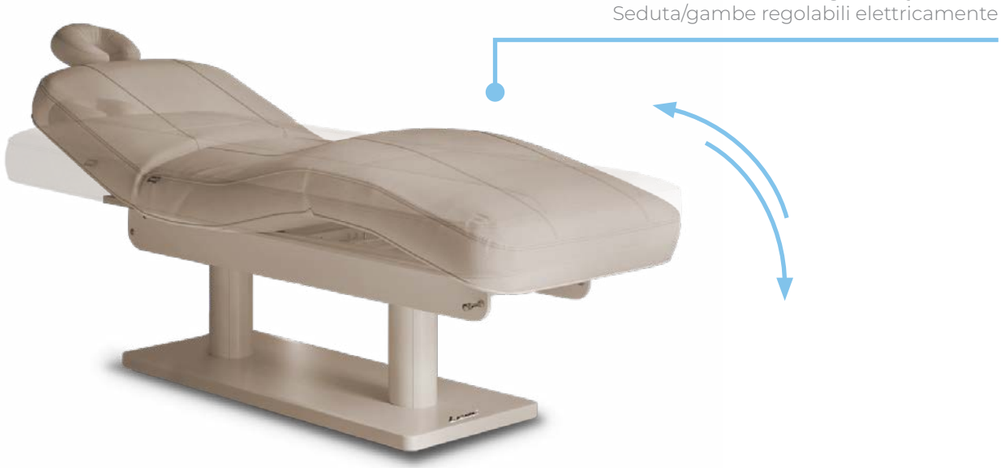

COMANDO STANDARD

- 3M — 3 MOTORI ELETTRICI
- MEMORY — M1 - M2 FUNZIONI MEMORIE
- AUT — FUNZIONE AUT
- END — FUNZIONE END
- SYNCHRO — FUNZIONE SYNCHRO

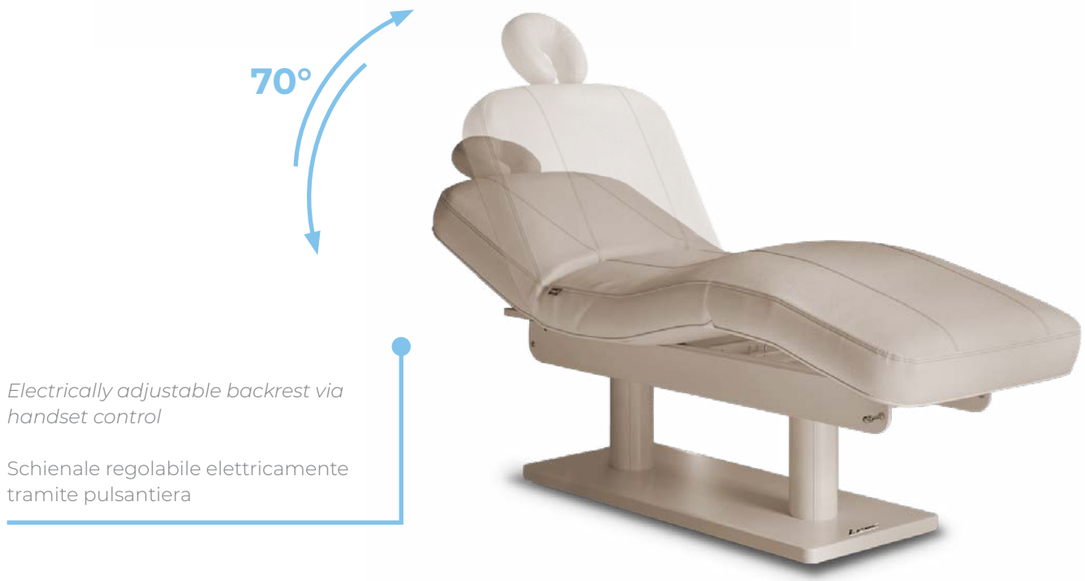

CONFIGURAZIONI DISPONIBILI
AVAILABLE CONFIGURATIONS

3 STANDARD CONFIGURATION OPTIONS / 3 OPZIONI DI CONFIGURAZIONE STANDARD

1

MATTRESS / MATERASSO
SPA SOFT - DARK 2710

+

BASE
WENGÉ

2

MATTRESS / MATERASSO
SPA SOFT - LIGHT 1285

+

BASE
WHITE / BIANCO

3

MATTRESS / MATERASSO
SPA SOFT - CALM 1302

+

BASE
TAUPE / TORTORA

1 **WENGÉ** 2 **WHITE/BIANCO** 3 **TAUPE/TORTORA**

*Upholstery made of **POLYURETHANE (PU)**, a durable and easy-to-clean material designed to ensure long-lasting performance and comfort even in intensive professional environments.*

Rivestimento realizzato in **POLIURETANO (PU)**, materiale resistente e facile da pulire, progettato per garantire durabilità e comfort anche in ambienti professionali ad uso intensivo.

*The images are for **illustrative purposes** only and may **not reflect the actual finish of the product**, especially when viewed on a screen. For this reason, the **SELECTION OF FINISHES MUST ALWAYS BE BASED** on the **PHYSICAL SAMPLES** provided in the official **COLOR CHARTS**, which offer **THE MOST RELIABLE AND ACCURATE REFERENCE.***

ACCESSORIES UPON REQUEST
ACCESSORI SU RICHIESTA

All chairs have a standard setting customizable upon request.

Tutte le poltrone hanno una configurazione standard personalizzabile su richiesta.

Arm support
Appoggiabraccia

Mattress protection with polyurethane XL
Coprilettino XL in spugna con poliuretano

Roll Holder (75 cm)
Portarotolo (75 cm)

Cushion without face hole
Testa senza foro

Also available in Evo version - COD. 1471
Disponibile anche in versione Evo - COD. 1471

UK cable
Cavo UK

USA cable
Cavo USA

Plastic leg protection
Protezione gambe in plastica

Customized mattress with logo
Personalizzazione materasso con logo

Le immagini hanno valore **puramente illustrativo** e possono **non rispecchiare la finitura reale del prodotto**, in particolare se visualizzate tramite schermo. Per questo motivo, la **SELEZIONE DELLE FINITURE** deve **BASARSI ESCLUSIVAMENTE** sui **CAMPIONI FISICI** presenti nelle **CARTELLE COLORI** ufficiali, che rappresentano il **RIFERIMENTO PIÙ AFFIDABILE E ACCURATO.**

LEMI MATTRESSES

The MATTRESSES of the LEMI MEDICAL BEDS line are made with the best quality materials to ensure great stability and maximum hygienisation.

Each mattress is HANDCRAFTED, therefore the ACTUAL MEASUREMENTS MAY VARY from those indicated in the catalogue by approximately ± 1 cm (also based on the selected configuration).

MATERASSI LEMI

I MATERASSI della linea di LETTINI MEDICALI LEMI sono realizzati con materiali della migliore qualità per garantire un'elevata stabilità e la massima igienizzazione.

Ogni materasso è realizzato A MANO, pertanto le MISURE REALI POTREBBERO VARIARE rispetto a quelle indicate nel catalogo di circa ± 1 cm (anche in base alla configurazione selezionata).

THICKNESS
SPESSORE
12cm | 4,7''

GEMINI CLASSIC - STANDARD

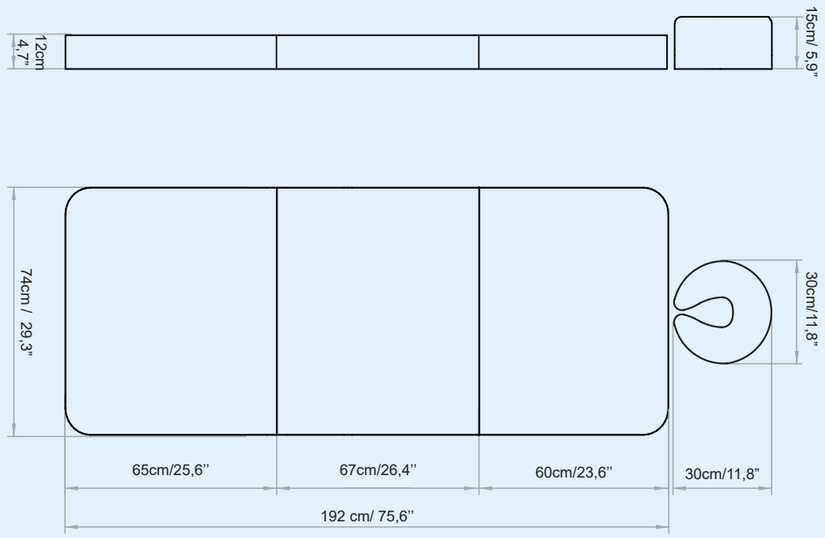

MEMORY FOAM MATTRESS

Super Soft Mattress in Memory Foam
Thickness: 15 cm / 5,9"
The Memory Foam mattress allows an optimal comfort for the patient even for long-lasting treatments. Furthermore, with the handset control supplied, the patient can independently adjust the chair to find the most comfortable position.

Materasso Super Soft in Memory Foam
Spessore: 15 cm
Il materasso in Memory Foam permette un comfort ottimale del paziente anche per trattamenti di lunga durata. Inoltre con la pulsantiera in dotazione il paziente può regolare in autonomia la poltrona trovando la posizione più comoda.

TECHNICAL REQUIREMENTS

CARATTERISTICHE TECNICHE

ABSORPTION ASSORBIMENTO	*VOLTAGE* VOLTAGGIO	*POWER* POTENZA	*FREQUENCY* FREQUENZA	*PROTECTION RATING* GRADO DI PROTEZIONE	*ELECTRIC SYSTEM CONFORMS TO CEI NORMS* IMPIANTO ELETTRICO A NORME CEI	*CONTROL BOX* CENTRALINA
4 Amax (1,7 A)	100 Vac (240Vac)	400W	50/60 Hz	IP 54	60601-1	CLASS II

TECHNICAL SPECIFICATION / SPECIFICHE TECNICHE

MINIMUM HEIGHT: 57 CM / 22,4”

MAXIMUM HEIGHT : 87 CM / 34,3”

ANGLE OF INCLINATION BACKREST: 70°

ANGLE OF INCLINATION LEGREST: 23° to 41°

MATTRESS LENGTH: 192 CM / 75,6”

MATTRESS WIDTH: 74 CM / 29,1”

LATEX-FREE, NON-TOXIC AND NON-CARCINOGENIC MATERIALS

FIRE-RESISTANT UPHOLSTERY : UNI 9175 CLASS I M

ALTEZZA MINIMA: 57 CM

ALTEZZA MASSIMA: 87 CM

ANGOLO INCLINAZIONE SCHIENA: 70°

ANGOLO INCLINAZIONE GAMBE: 23° to 41°

LUNGHEZZA MATERASSO: 192 CM

LARGHEZZA MATERASSO: 74 CM

MATERIALI PRIVI DI LATTICE, ATOSSICI E NON CANCEROGENI

RIVESTIMENTO IGNIFUGO: UNI 9175 CLASS I M

WARRANTY / GARANZIA

STRUCTURE: 10 YEARS

MOTORS AND CONTROL: 2 YEARS

UNDEFORMABLE FOAM: 5 YEARS

STRUTTURA: 10 ANNI

MOTORI E CONTROLLI: 2 ANNI

GOMMA INDEFORMABILE: 5 ANNI

Rev. 4 - 2026

REGULATIONS

All Equipment is CE marked

Electrical equipment and beds
Directive 2006/42/CE (Machinery Directive) and national regulations.
Directive 2014/30/UE (Electromagnetic Compatibility Directive) and national regulations.
MDR Regulation 745/2017 (EU). Class I Medical Device.

Hydraulic equipment and beds
Directive 2006/42/CE (Machinery Directive) and national regulations.
MDR Regulation 745/2017 (EU). Class I Medical Device.

Images
The images are for illustrative purposes only and may not reflect the actual image of the product.

NORME

Tutte le attrezzature sono a marchio CE

Attrezzature e lettini elettrici
Direttiva 2006/42/CE (Direttiva Macchine) e disposizioni nazionali di attuazione.
Direttiva 2014/30/UE (Direttiva Compatibilità elettromagnetica) e disposizioni nazionali di attuazione.
Regolamento MDR 745/2017 (UE). Dispositivo Medico di Classe I.

Attrezzature e lettini idraulici
Direttiva 2006/42/CE (Direttiva Macchine) e disposizioni nazionali di attuazione.
Regolamento MDR 745/2017 (UE). Dispositivo Medico di Classe I.

Immagini
Le immagini hanno valore puramente illustrativo e possono non rispecchiare l’immagine reale del prodotto.

LemiMD ITALIAN MEDICAL EQUIPMENT

Brusaferri & C srl
Via Mara Maretti Soldi, 13
26011 Casalbuttano (CREMONA) ITALY
Phone +39-0374-363069 Fax +39-0374-363071
info@lemigroup.it service@lemigroup.it

www.lemimd.com